PARTS MENU

DF150TKA

Dongfang Motor Inc

Manufacturer： Ningbo Dongfang Lingyun Vehicle Made Co.,Ltd

Please make reference to this menu when you plan to purchase the parts. Any difference with the real vehicle, Please take the real parts as standard.
Any modifications will not be informed ahead of time.

动力机构 Power Mechanism

序	件　号	中 文 名 称	英 文 名 称	数量	单价		需求量
No.	Code name	Chinese	Deseription	Q'ty	￥	$	Q.D
1	01010012	发动机	Engine	1			
2	01030007	化油器	Carburator	1			
3		Y形三通	Tee with Y shape	1			
4	01990005	二次补气装置	The second air compensating	1			

E-1 气缸头盖 Cylinder Head Cover

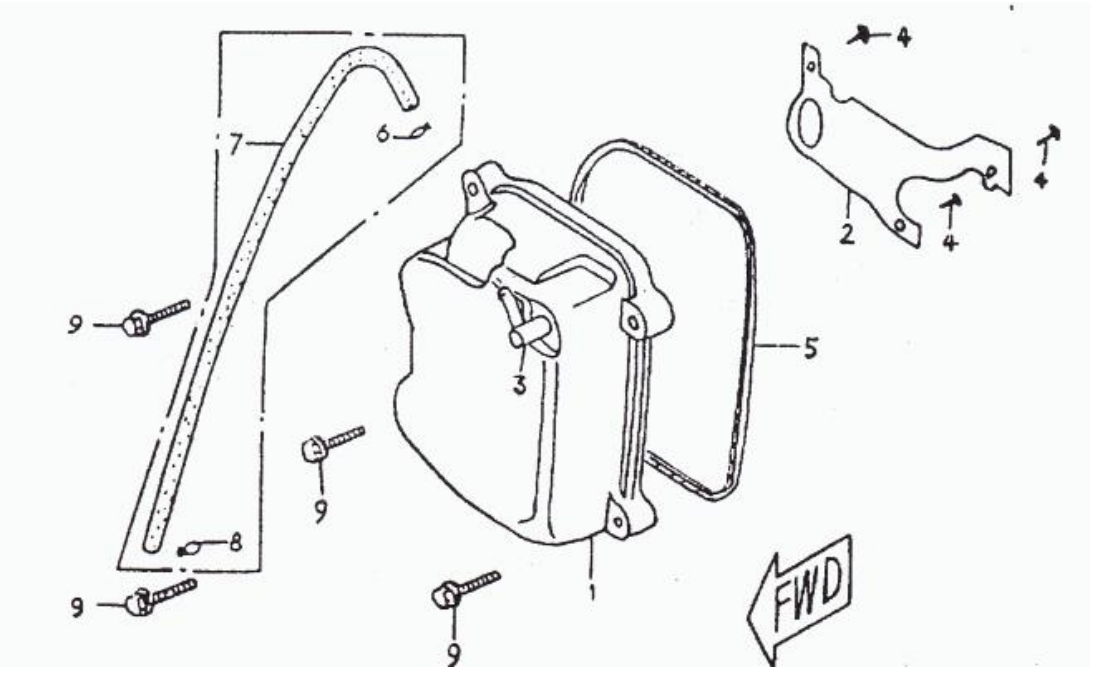

序	件　号	中 文 名 称	英 文 名 称	数量	单价		需求量
No.	Code name	Chinese	Deseription	Q'ty	￥	$	Q.D
1	050-01001	气缸头盖（二次补气）	Cover Comp Cylinder Head	1			
2	050-01002	通气压板	Pressure Plate Breather	1			
3	050-01003	通气管	Tube Breather	1			
4	GB845-85	自攻螺钉 ST4.2?-F-H	Screw ST4.2?-F-H	3			
5	050-01004	头盖垫圈	Gasket Head Cover	1			
6	050-01005	通气管夹 A	Clip Tube (A)	1			
7	050-01006	通气导管	Air Tube	1			
8	050-01007	通气管夹 B	Clip Tube (B)	1			
9	GB5758-86	螺栓 M6?5	Bolt M6?5	4			

E-2 气缸头 Cylinder Head

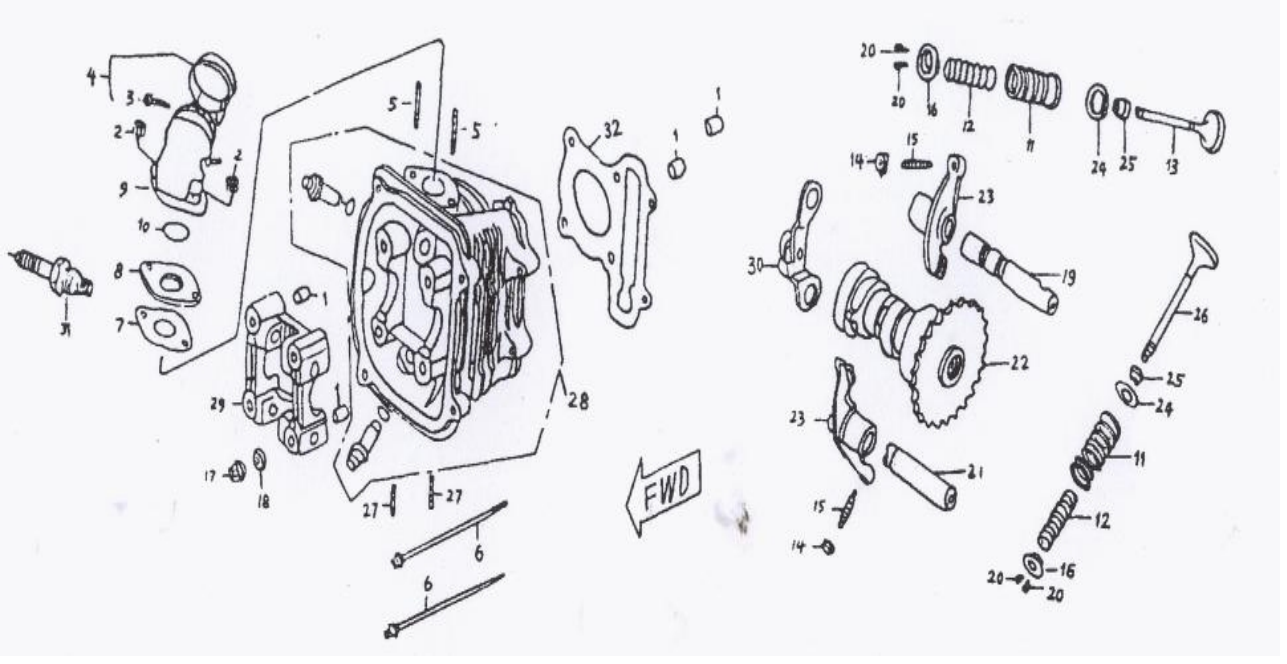

序	件　号	中 文 名 称	英 文 名 称	数量	单价		需求量
No.	Code name	Chinese	Deseription	Q'ty	￥	$	Q.D
1	050-02001	定位销	Pin Dowel	4			
2	GB6177-86	螺母 M6	Nut M6	2			
3	GB818-85	螺钉 M4?5	Bolt Flange M4?5	1			
4	050-02002	管夹组	Clip Tube Assy	1			
5	GB901-86	双头螺柱 M6?0	Stud M6?0	2			
6	050-02003	六角法兰面螺杆	Hexagen Flange Screw	2			
7	050-02004	隔热板垫片	Gasket Carburetor Insulator	1			
8	050-02005	化油器隔热板	Insulator Carburetor	1			
9	050-02006	进气管组	Intake Tube Assy	1			
10	050-02007	O环 27?.0	O Ring 27?.0	1			
11	050-02008	气门外弹簧	Spring Valve Outer	2			
12	050-02009	气门内弹簧	Spring Valve Inner	2			
13	050-02010	进气门	Valve Intake	1			
14	050-02011	调整螺丝固定螺母	Adjusting screw fixing nut	2			
15	050-02012	挺杆调整螺丝	Screw Tappet Adjusting	2			
16	050-02013	气门弹簧保持器	Retainer Valve Spring	2			
17	GB6177-86	螺母 M8	Nut M8	4			
18	GB97.2-85	垫圈 8	Washer 8	4			
19	050-02014	进气门摇臂轴	Shaft Comp Intake Valve	1			
20	050-02015	气门锁夹	Valve Cone Half	4			
21	050-02016	排气门摇臂轴	Shaft Exvalve Rocker Arm	1			
22	050-02017	凸轮轴组	Camshaft Group	1			
23	050-02018	气门摇臂	Rocker Arm	2			
24	050-02019	气门弹簧座	Valve Spring Retainer	2			
25	050-02020	气门油封组	Valve Oil Seal Assy	2			

E-2 气缸头 Cylinder Head

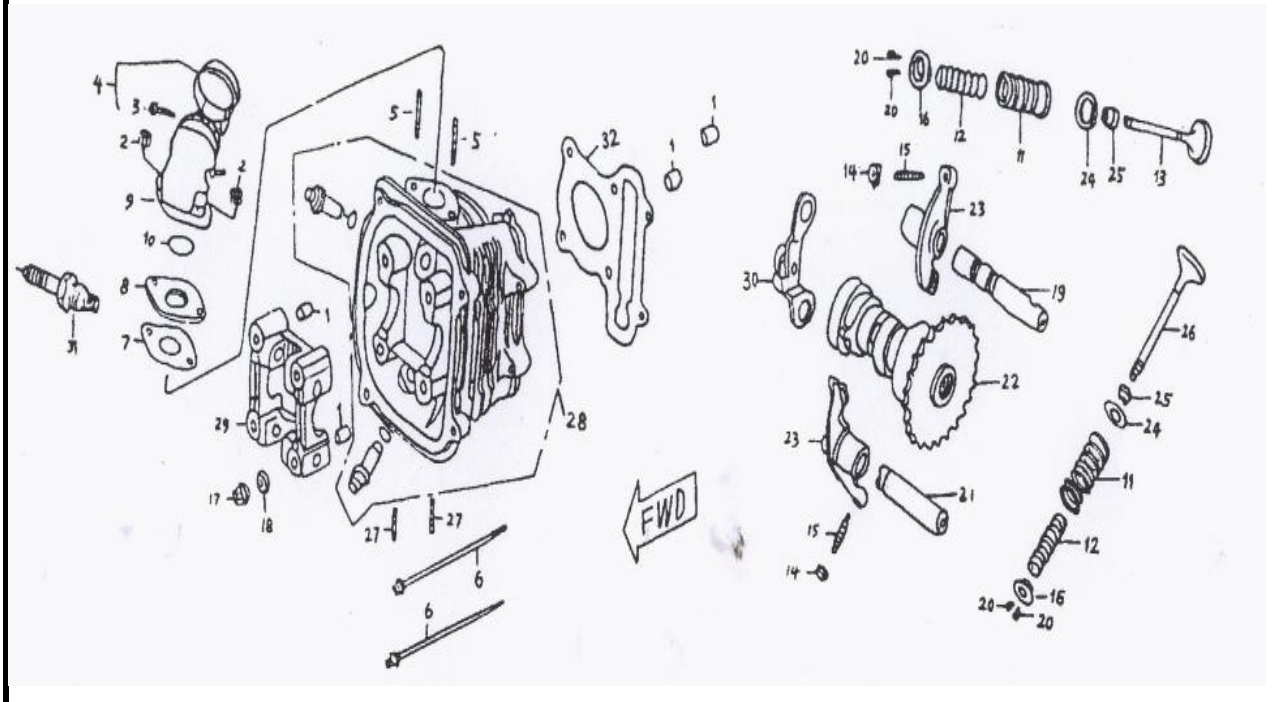

序	件　号	中 文 名 称	英 文 名 称	数量	单价		需求量
No.	Code name	Chinese	Deseription	Q'ty	￥	$	Q.D
26	050-02021	排气门	Exhaust Valve	1			
27	GB901-86	双头螺柱 M8?2	Double End Studs M8?2	2			
28	050-02022	气缸头组（二次补气）	Cylinder Head Assy	1			
29	050-02023	凸轮轴因定座	Holder Camshaft	1			
30	050-02024	单向制止器组	Single Stopper Comp	1			
31	050-02025	火花塞	Spark Plug	1			
32	050-02026	气缸头垫片	Gasket Cylinder Head	1			

E-3 气缸 Cylinder

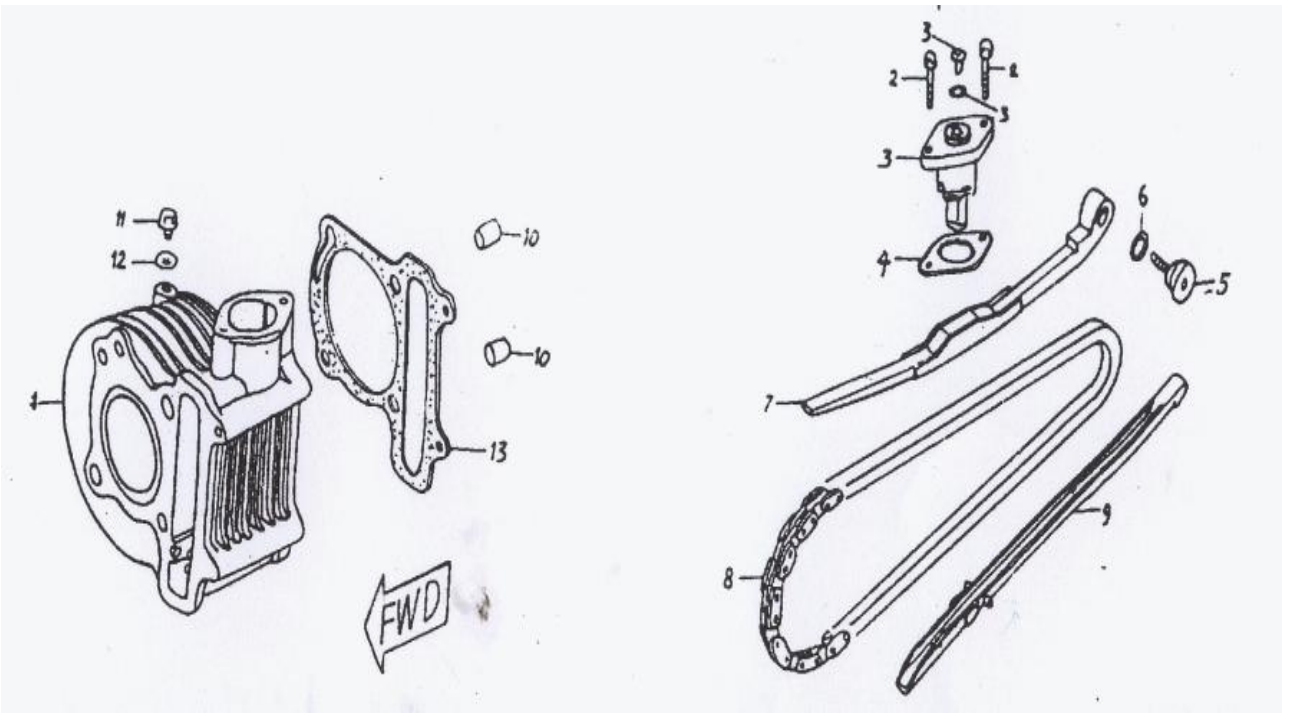

序	件　号	中 文 名 称	英 文 名 称	数量	单价		需求量
No.	Code name	Chinese	Deseription	Q'ty	￥	$	Q.D
1	050-03001	气缸组	Cylinder Assy	1			
2	GB5787-86	螺栓 M6?0	Bolt M6?0	2			
3	050-03002	链条调整器组	Chain Adjuster Assy	1			
4	050-03003	链条调整垫片	Gasket Chain Adjuster	1			
5	050-03004	拉力杆螺钉	Cam Chain Screw	1			
6	050-03005	O环 15.2?.5	O-Ring 15.2?.5	1			
7	050-03006	链条张紧杆	Tension Rod Chain	1			
8	050-03007	凸轮轴内链条	Chain Cam	1			
9	050-03008	链条导杆	Guide Comp Chain	1			
10	050-03009	定位销 10?6	Pin Dowel 10?6	2			
11	GB5787-86	螺栓 M6?2	Bolt M6?2	1			
12	GGB95-85	垫圈 6	Washer 6	1			
13	050-03010	汽缸垫片	Gasket Cylinder	1			

E-5 曲轴.连杆.活塞 Crankshaft Connecting Rod.Piston

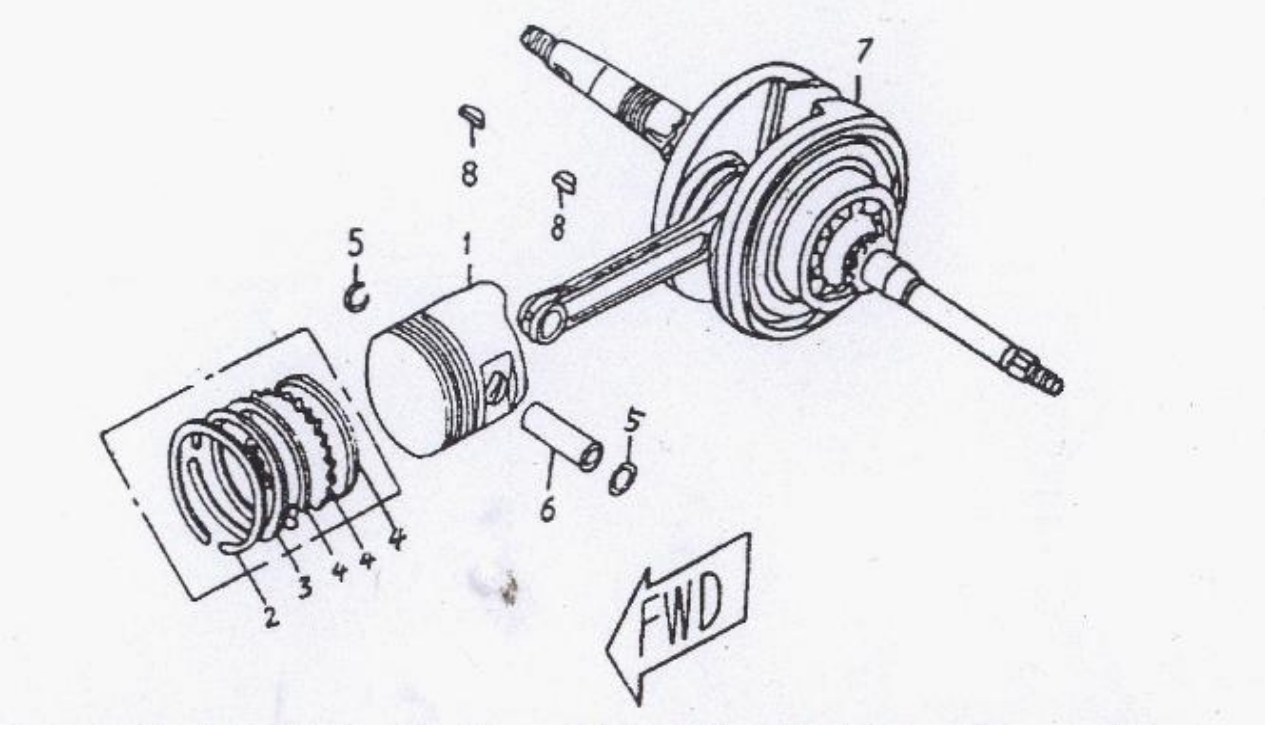

序	件　号	中 文 名 称	英 文 名 称	数量	单价		需求量
No.	Code name	Chinese	Deseription	Q'ty	￥	$	Q.D
1	050-05001	活塞	Piston	1			
2	050-05002	第一道镀铬环	First Piston Ring	1			
3	050-05003	第二道镀铬环	Second Piston Ring	1			
4	050-05004	钢带组合油环	Piston Oil Ring	1			
5	050-05005	活塞销夹	Clip Piston Pin	2			
6	050-05006	活塞销	Piston Pin	1			
7	050-05007	曲轴连杆组合	Crankshaft Connecting-Rod Assy	1			
8	050-05008	半圆键	Woodruff Key	2			

E-6 左曲轴箱 Crankcase-L

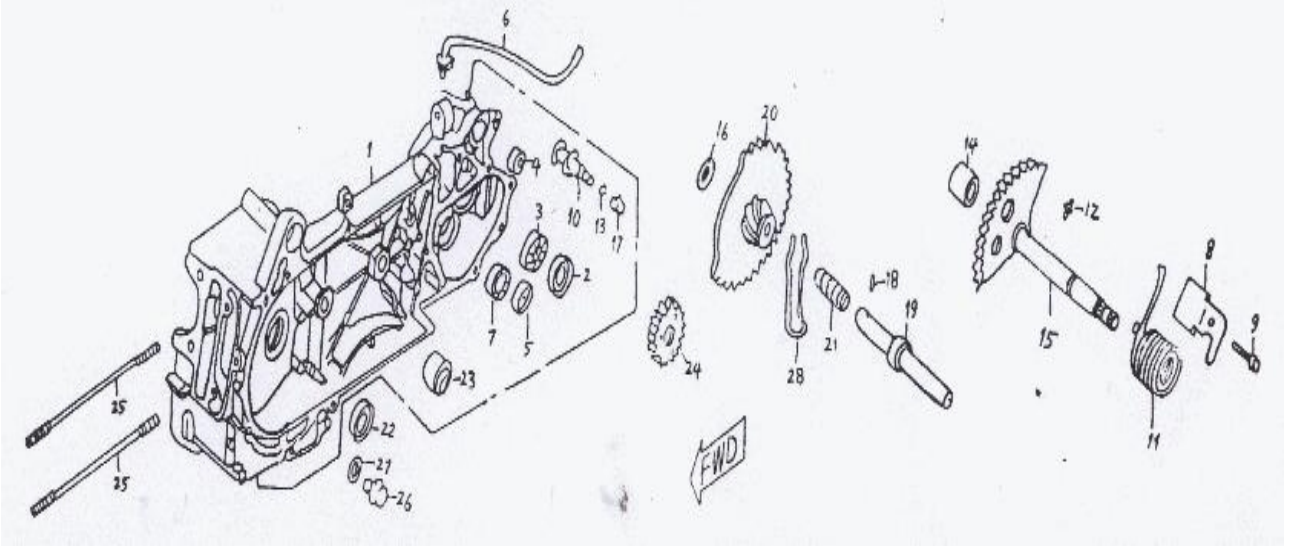

序	件　号	中 文 名 称	英 文 名 称	数量	单价		需求量
No.	Code name	Chinese	Deseription	Q'ty	￥	$	Q.D
1	050-06001	左曲轴箱体组	Crankcase Assy-L	1			
2	050-06002	油封 27×42×7	Oil Seal 27×42×7	1			
3	GB292-83	轴承 46104	Bearing Radial Ball 46104	1			
4	050-06003	减震套组	Shock Absorber Tube	1			
5	GB292-83	轴承 46102	Bearing Radial Ball 46102	1			
6	050-06004	通气管组	Tube Breather Assy	1			
7	GB292-83	轴承 46031	Bearing Radial Ball 46031	1			
8	050-06005	启动杆回位制止板	Plate Kick Return Stopper	1			
9	GB5787-86	螺栓 M6?4	Bolt M6?4	1			
11	050-06007	启动弹簧	Spring Kick Starter	1			
12	050-06008	特殊销	Pin Special	1			
14	050-06010	衬套	Bushing	1			
16	050-06012	垫圈 12.5	Wash 12.5	1			
18	GB119-86	销 B3?	Pin B3?	1			
19	050-06014	启动惰轮驱动组轴	Shaft Starter Idle	1			
20	050-06015	启动惰轮组	Gear Comp Starter Idle Assy	1			
21	050-06016	驱动轴弹簧	Spring Starter Idle	1			
22	050-06017	油封 19.8×30×5	Oil Seal 19.8×30×5	1			
23	050-06018	发动机吊架衬套	The bushing of engine pylon	1			
24	050-06019	启动从动齿轮	Gear Kick Driven	1			
25	050-06020	双头螺柱	Double End Studs	2			
26	050-06021	螺塞	Oil Plug	1			
27	050-06022	垫圈 12	Wash 12	1			
28	050-06023	启动摩擦弹簧	Spring Starter Gear Frictidn	1			

E-7 左曲轴箱盖 Left Crankcase Cover

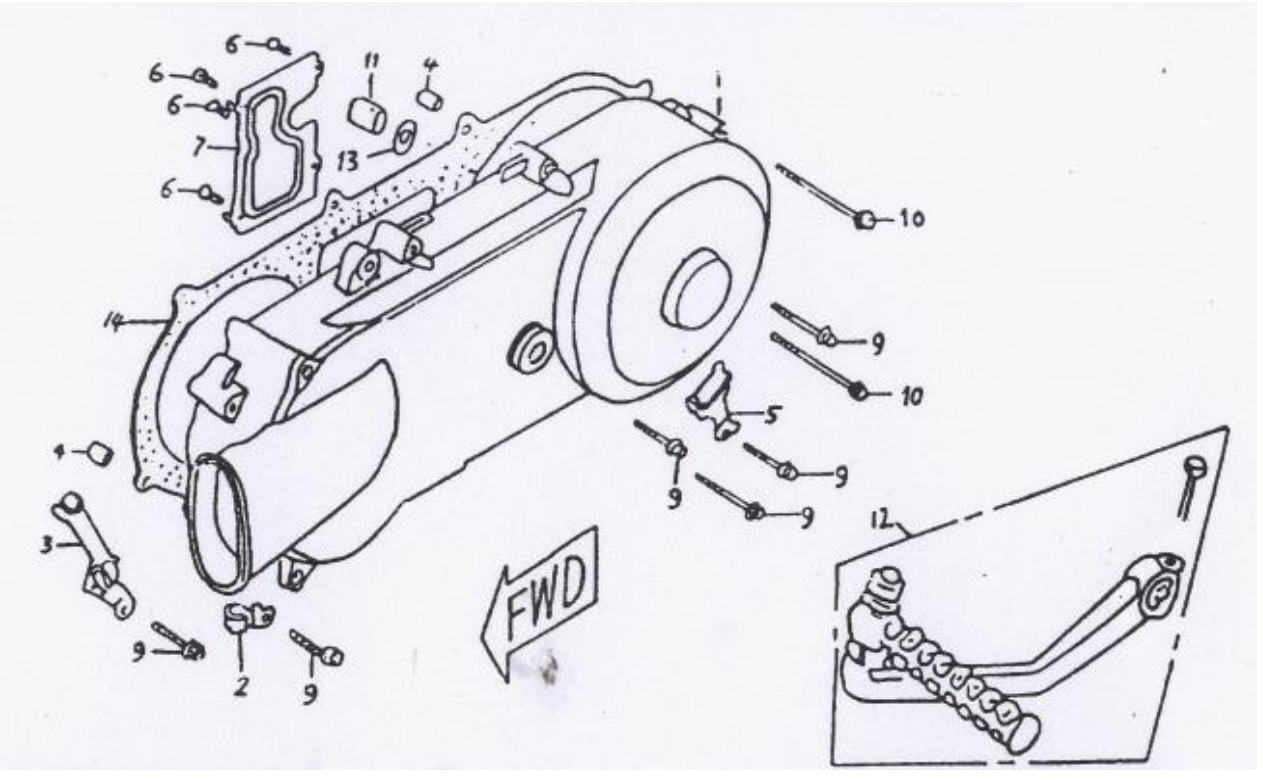

序	件　号	中 文 名 称	英 文 名 称	数量	单价		需求量
No.	Code name	Chinese	Deseription	Q'ty	￥	$	Q.D
1	050-07001	左曲轴箱盖	Cover-L	1			
4	050-07004	定位销	Pin Dowel	2			
6	GB845-85	自攻螺钉 ST4.2?-C-H	Screw ST4.2?-C-H	4			
7	050-07006	通气导板	Platel Cover	1			
9	050-07008	螺栓 M6?0	Bolt M6?0	6			
10	050-07009	螺栓 M6?5	Bolt M6?5	2			
11	050-07010	启动轴衬套	Bush Riukspinle	1			
12	050-07011	脚启动踏杆组	Arm Assy Kick Starter	1			
13	050-07012	垫圈	Washer	1			
14	050-07013	左曲轴箱盖垫片	Gasket L Cover	1			

E-8 右曲轴箱 Crankcase-R

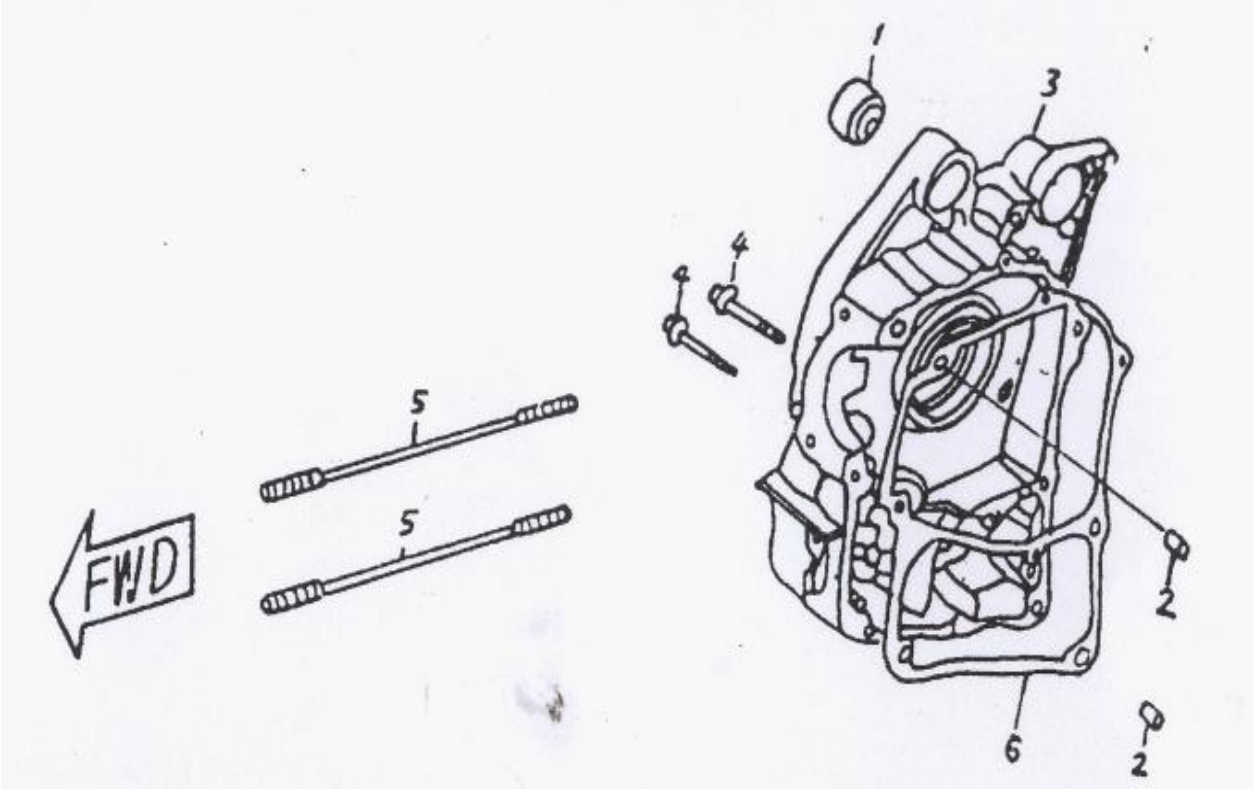

序	件　号	中 文 名 称	英 文 名 称	数量	单价		需求量
No.	Code name	Chinese	Deseription	Q'ty	￥	$	Q.D
1	050-08001	发动机吊架衬套	Bush Engine Hanger	1			
2	050-08002	定位销 8?4	Pin Dowel 8?4	2			
3	050-08003	右曲轴箱体组	Crankcase Assy R	1			
4	GB5787-86	螺栓 M6?0	Bolt M6?0	2			
5	050-08004	双头螺柱	Double End Studs	2			
6	050-08005	右曲轴箱垫片	Gasket Crankcse R	1			

E-9 右曲轴箱盖Right Crankcase Cover

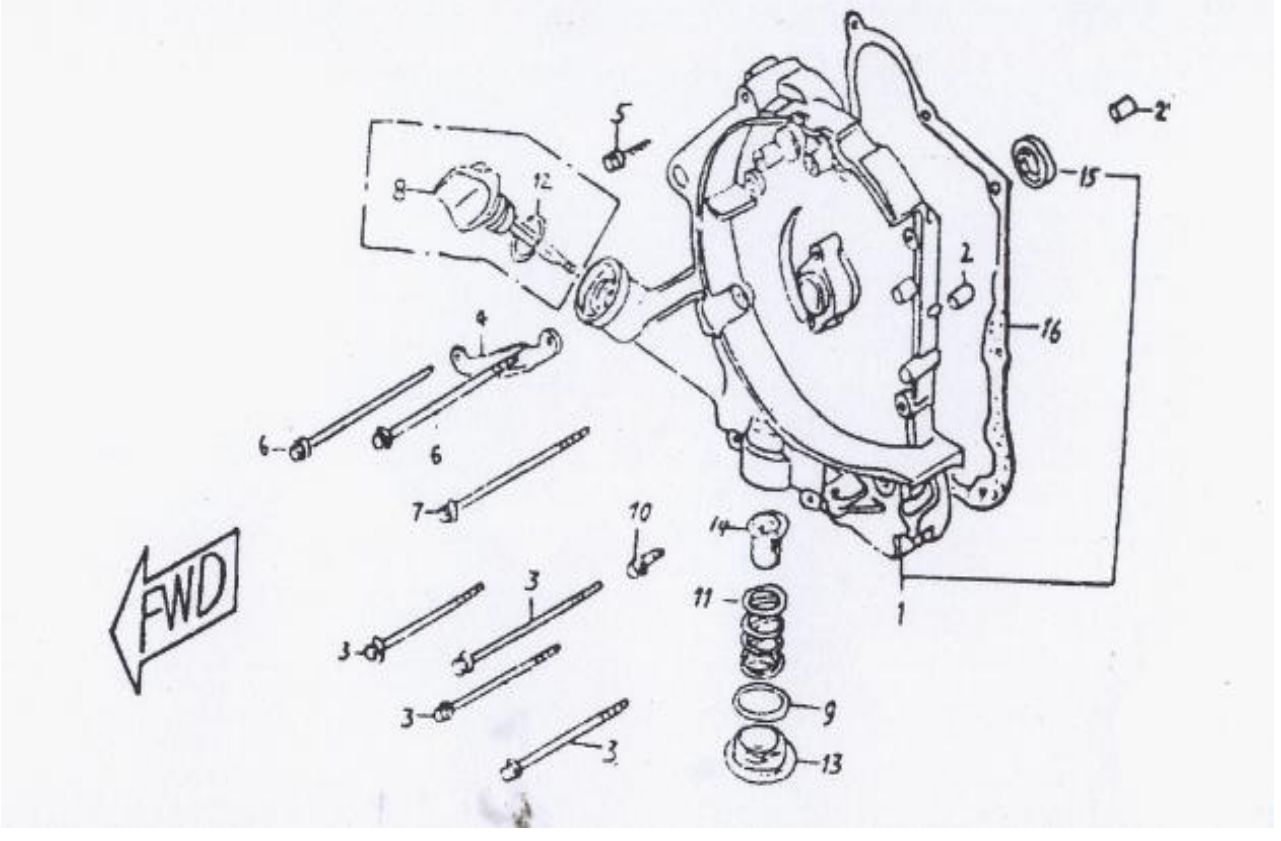

序	件　号	中 文 名 称	英 文 名 称	数量	单价		需求量
No.	Code name	Chinese	Deseription	Q'ty	￥	$	Q.D
1	050-09001	右曲轴箱盖	Cover R Crankcase Comp	1			
2	050-09002	定位销	Pin Dowel	2			
3	GB5787-86	螺栓 M6?5	Bolt M6?5	4			
4	050-09003	磁电机线夹	Clamper Magneto	1			
5	GB5787-86	螺栓 M6?0	Bolt M6?0	1			
6	GB5787-86	螺栓 M6?10	Bolt M6?10	2			
7	GB5787-86	螺栓 M6?00	Bolt M6?00	1			
8	050-09004	机油标尺	Oil Level Stick	1			
9	050-09005	O 环 30.8	O Ring 30.8	1			
10	GB5787-86	螺栓 M6?2	Bolt M6?2	1			
11	050-09006	滤油网弹簧	Spring Oil Filter Mesh	1			
12	050-09007	O 环 18?	O Ring 18?	1			
13	050-09008	滤油风螺帽盖	Cap Oil Filter	1			
14	050-09009	滤油网	Mesh Oil Filter	1			
15	050-09010	油封 19.8×30×5	Oil Seal 19.8×30×5	1			
16	050-09011	右曲轴箱盖垫片	Gasket R Crankcase Cover	1			

E-10 传动系 Transmission

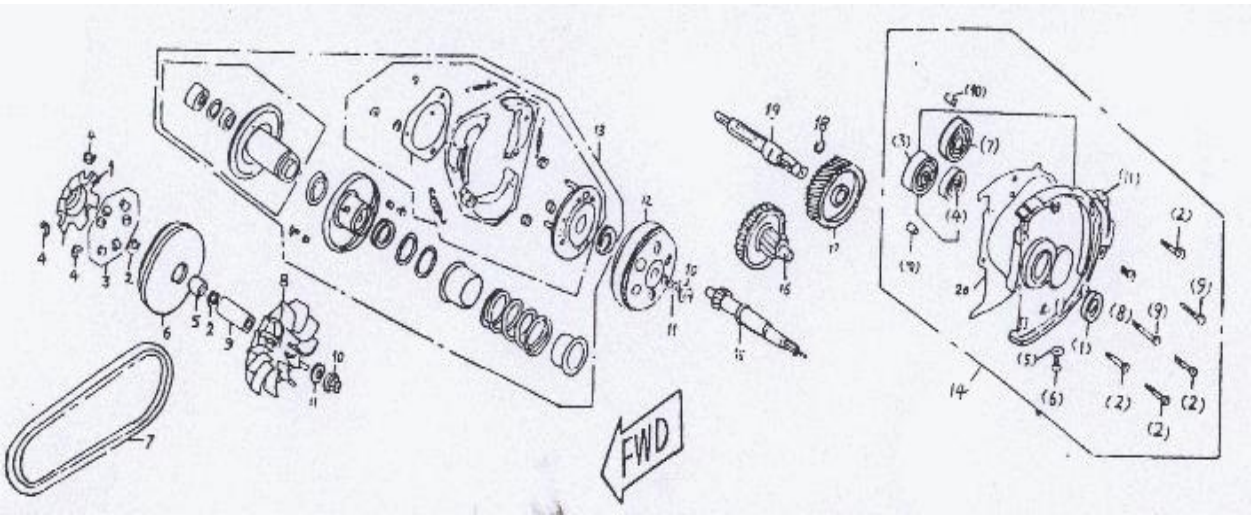

序	件　号	中 文 名 称	英 文 名 称	数量	单价		需求量
No.	Code name	Chinese	Deseription	Q'ty	￥	$	Q.D
1	050-10001	斜坡板	Plart Pamp	1			
2	050-10002	环夹	Clip	2			
3	050-10003	配动滚子	Poller Set Weight	6			
4	050-10004	斜坡板边件	Piece Slide	3			
5	050-10005	套筒	Collar Drive Face	1			
6	050-10006	滑动式驱动盘	Fave Comp Moveble Drive	1			
7	055-10001	驱动皮带	Belt Drive	1			
8	050-10008	驱动皮带扇叶盘	Face Drive	1			
9	050-10009	衬套	Boss Drive Face	1			
10	GB6181-86	螺母 M12?.25	Nut M12?.25	2			
11	050-10010	垫圈	Washer	2			
12	050-10011	离合器外套	Outer Clutch	1			
13	050-10012	从动皮带轮组	Pulley Assy Driven	1			
14	050-10013	齿轮室盖组	Gear Box Case Assy	1			
(1)	050-10013.1	油封 20×32×6	Oil Seal 20×32×6	1			
(2)	GB5787-86	螺栓 M6?8	Bolt M6?8	4			
(3)	GB292-83	轴承 36204	Bearing Radial Ball 36204	1			
(4)	GB292-83	轴承 36202	Bearing Radial Ball 36202	1			
(5)	GB95-85-8	垫圈 8	Washer 8	1			
(6)	GB5787-86	螺栓 M8?2	Bolt M8?2	1			
(7)	GB292-83	轴承 36203	Bearing Radial Ball 36203	1			
(8)	050-10013.2	特殊螺母 M8?2	Bolt Special M8?2	1			
(9)	GB5787-86	螺栓 M6?5	Bolt M6?5	1			
(10)	050-10013.3	定位销 8?4	Pin Dowel 8?4	2			
(11)	050-10013.4	齿轮室盖	Gear Box case	2			
15	050-10014	驱动轴	Shaft Drive	1			
16	050-10015	副轴组	Countershaft Comp	1			
17	055-10002	最终轴齿轮	Shaft Final	1			
18	055-10003	卡簧	Clamp spring	1			
19	055-10004	最终轴	The final axis	1			
20	050-10018	齿轮室盖垫片	Gasket Gear Box Cover	1			

E-11 发电机　Generator

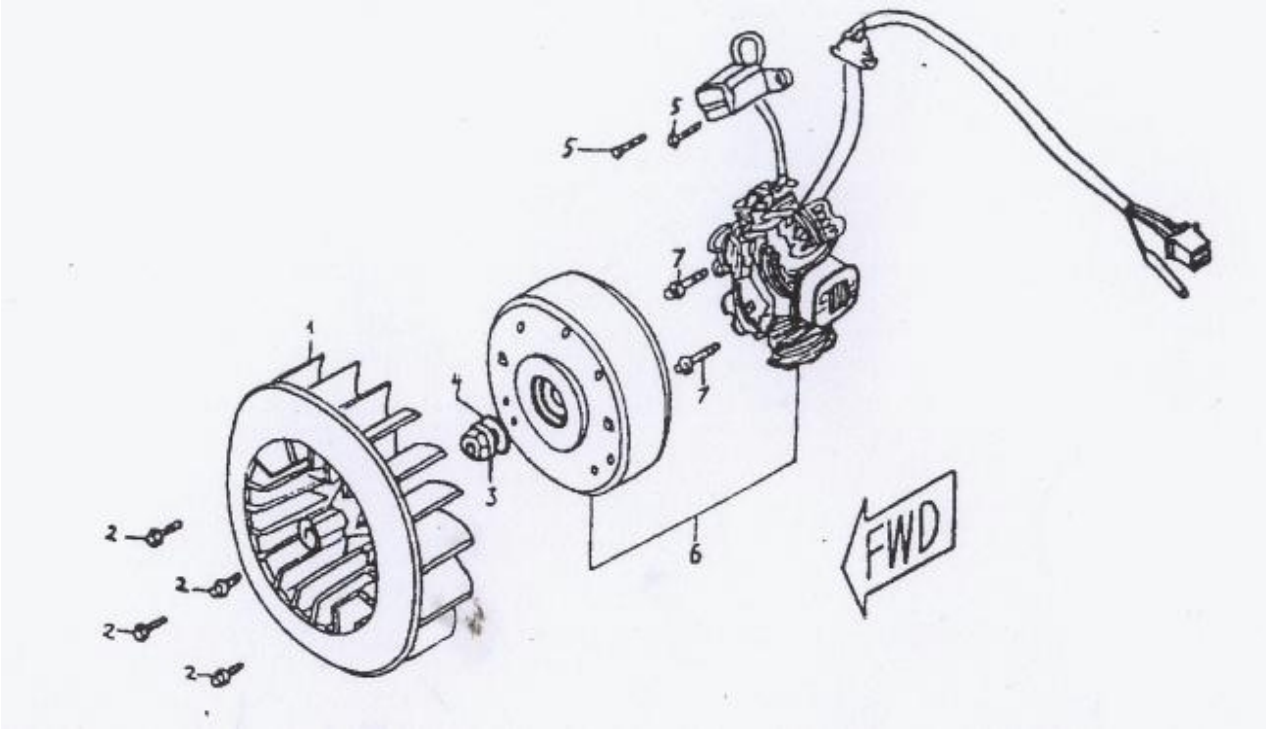

序	件　号	中 文 名 称	英 文 名 称	数量	单价		需求量
No.	Code name	Chinese	Deseription	Q'ty	￥	$	Q.D
1	050-11001	冷却风扇	Fan Comp Cooling	1			
2	GB5787-86	螺栓 M6?8	Bolt M6?8	4			
3	050-11002	螺母 M12	Nut M12	1			
4	050-11003	垫圈	Washer	1			
5	GB5781-86	螺栓 M5?2	Bolt M5?2	2			
6	050-11004	磁电机组	Magneto assy	1			
7	GB5787-86	螺栓 M6?2	Bolt M6?2	2			

E-12 启动电机 Starting Motor

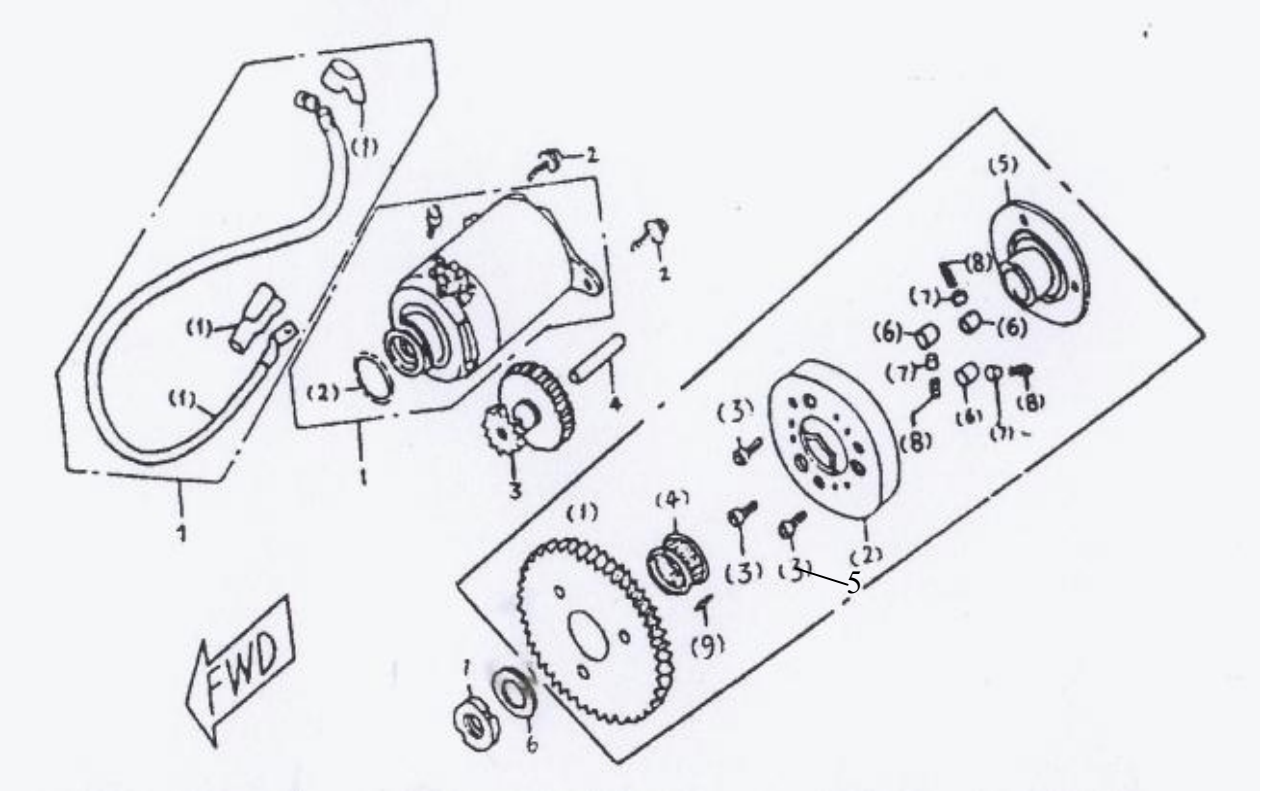

序	件　号	中 文 名 称	英 文 名 称	数量	单价		需求量
NO	Code name	Chinese	Deseription	Q'ty	￥	$	Q.D
1	050-12001	启动电机组	Starting Motor Assy	1			
(1)	050-12001.1	启动电机导线	Cable Starting Motor	1			
(2)	050-12001.2	O 环	O-Ring	1			
2	GB5787-86	螺栓 M6?6	Bolt M6?6	1			
3	050-12002	启动减速齿轮	Gear Starter Reduction	1			
4	050-12003	启动减速齿轮轴	Shaft Starter Reduction Gear	1			
5	050-12004	超越离合器组	Clutch Assy	1			
(1)	050-12004.1	离合器星轮组	Gear Clutch Assy	1			
(2)	050-12004.2	离合器外圈组	Outer Comp Clutch Assy	1			
(3)	GB70-85	螺钉 M6?2	Screw M6?2	3			
(4)	050-12004.3	滚针轴承	Bearing Needle	1			
(5)	050-12004.4	离合器凸缘	Flange Clutch Assy	1			
(6)	050-12004.5	滚柱	Roller	3			
(7)	050-12004.6	弹簧套	Cap Starting Clutch Spring	3			
(8)	050-12004.7	滚了弹簧	Spring Starting Clutch Roller	3			
(9)	050-12004.8	定位销	Pin Dowel	1			
17	050-12005	垫圈	Washer	1			
18	050-12006	锁定螺母	Nut Lock	1			

E-13 机油泵 Oil Pump

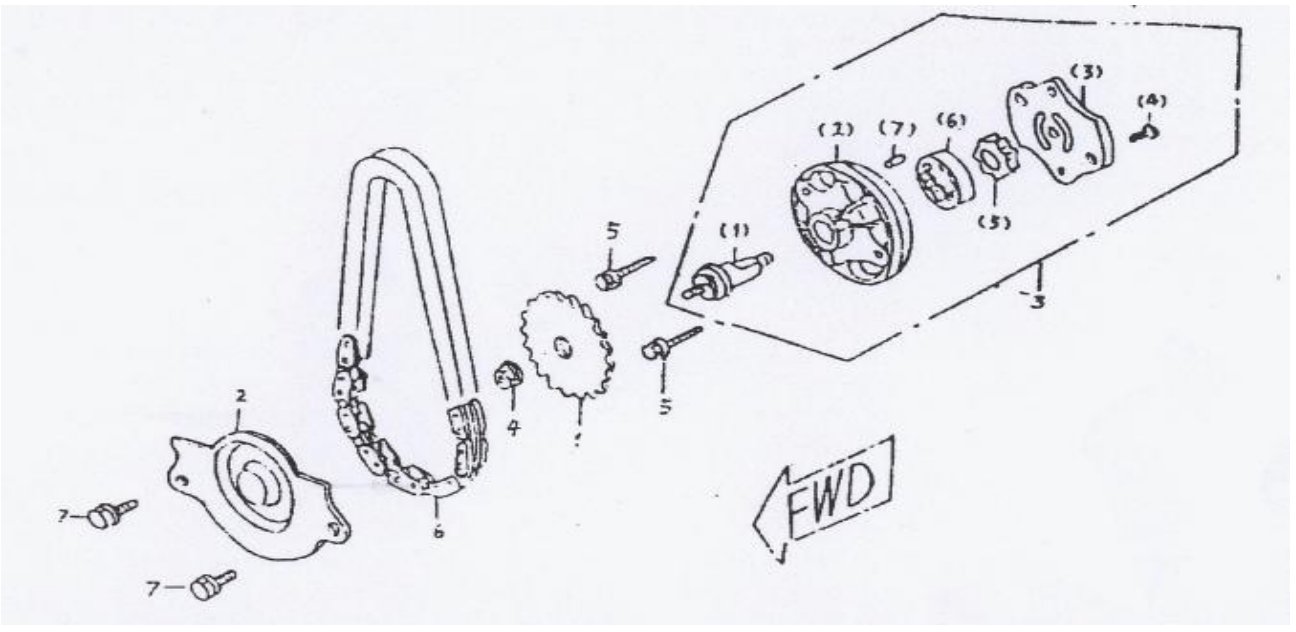

序	件 号	中 文 名 称	英 文 名 称	数量	单价		需求量
NO.	Code name	Chinese	Deseription	Q'ty	￥	$	Q.D
1	050-13001	驱动链轮	Sprocket Drive	1			
2	050-13002	机油泵隔离板	Separator Oil	1			
3	050-13003	机油泵组	Pump Assy Oil	1			
(1)	050-13003.1	油泵体	Shaft Oil Pump	1			
(2)	050-13003.2	油泵盖	Body Oil Pump	1			
(3)	050-13003.3	油泵盖	Plate Oil Pump	1			
(4)	GB818-85	螺钉 M3?0	Screw Tapping M3?0	1			
(5)	050-13003.4	油泵内转子	Rotor Oil Pump Inner	1			
(6)	050-13003.5	油泵外转子	Rotor Oil Pump Outer	1			
(7)	GB119-86	销 B4?	Pin B4?	1			
4	GB6177-86	螺母 M6	Nut M6	2			
5	GB5787-86	螺栓 M6?5	Bolt M6?5	2			
6	050-13004	机油泵驱动链条	Chain Oil Pump	1			
7	GB5787-86	螺栓 M6?2	Bolt M6?2	2			

E-14 风扇盖.引擎罩盖 Fan Cover.Shround

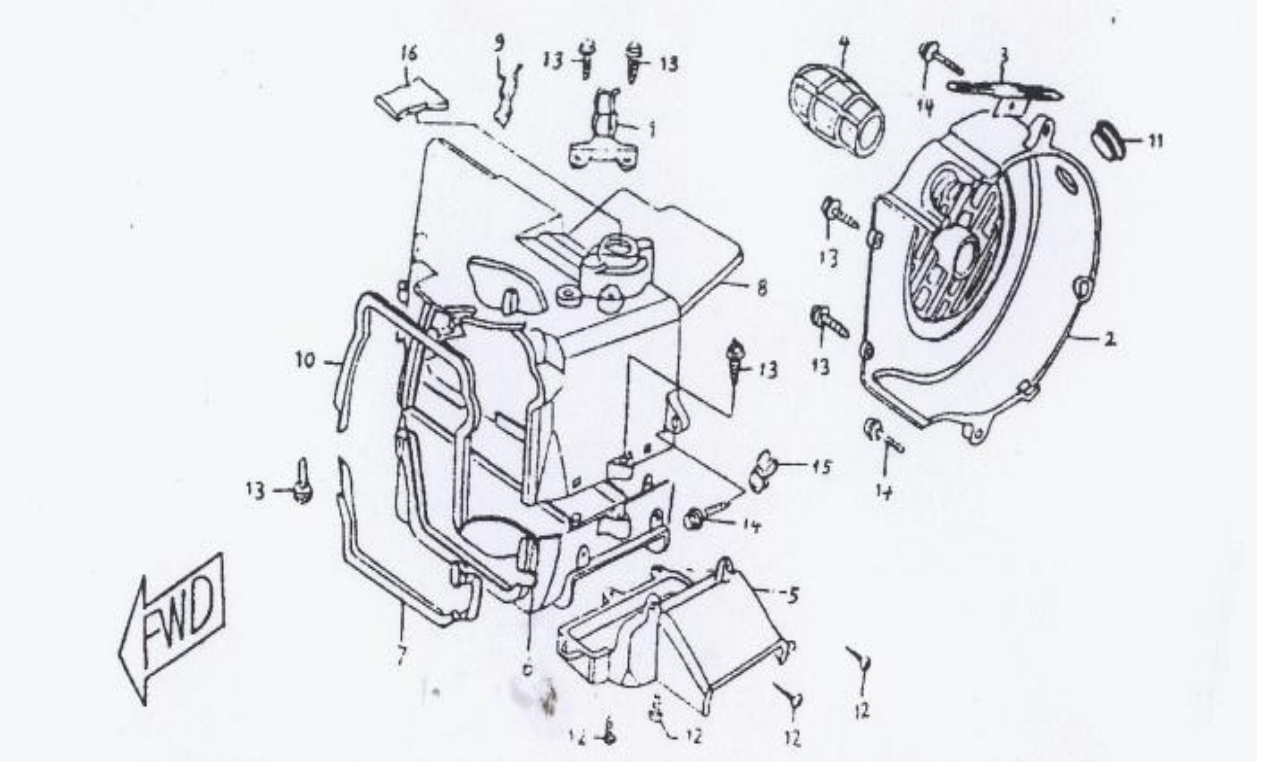

序	件　号	中 文 名 称	英 文 名 称	数量	单价		需求量
NO	Code name	Chinese	Deseription	Q'ty	￥	$	Q.D
1	050-14001	通气管夹组	Clamper Breather Tube Assy	1			
2	050-14002	冷却风扇导流罩	Cover Comp Fan Assy	1			
3	050-14003	启动电机导线夹	Clamper Starter Cable	1			
4	050-14004	化油器冷却导管	Duct Carburetor Cable	1			
6	050-14006	罩盖 A	Shroud Comp A	1			
7	050-14007	罩盖 A 油封	Oil Seal Shroud A	1			
8	050-14008	罩盖 B	Shroud Comp B	1			
9	050-14009	高压线夹	Clip High Tension Cord	1			
10	050-14010	罩盖 B 油封	Oil Seal Shroud B	1			
11	050-14011	橡皮塞 A	Grommet Shroud A	4			
12	GB845-85	螺钉 ST4.8?-C-H	Screw Tapping ST4.8?-C-H	6			
13	GB845-85	螺钉 ST4.8?3-C-H	Screw Tapping ST4.8?3-C-H	3			
14	GB5787-86	螺栓 M6?5	Bolt M6?5	1			
16	050-14013	橡皮塞 B	Grommet Shroud B	1			

序	件　号	中 文 名 称	英 文 名 称	数量	单价		需求量
NO	Code name	Chinese	Deseription	Q'ty	￥	$	Q.D
1	02010332	车架	Frame	1			
2	02030087	万向节	Gimbal	1			
3	12030035	钢碗	Steel Bowl	1			
4	02010364	电瓶架(3件套)	Battery stents	1			
5	02010343	双撑	Main Stand	1			
6	02030090	摇摆器	Wiggler	1			
7	02030079	方向柱	Direction Column	1			

前转角总成（左）Front Steering Angle Assy L.

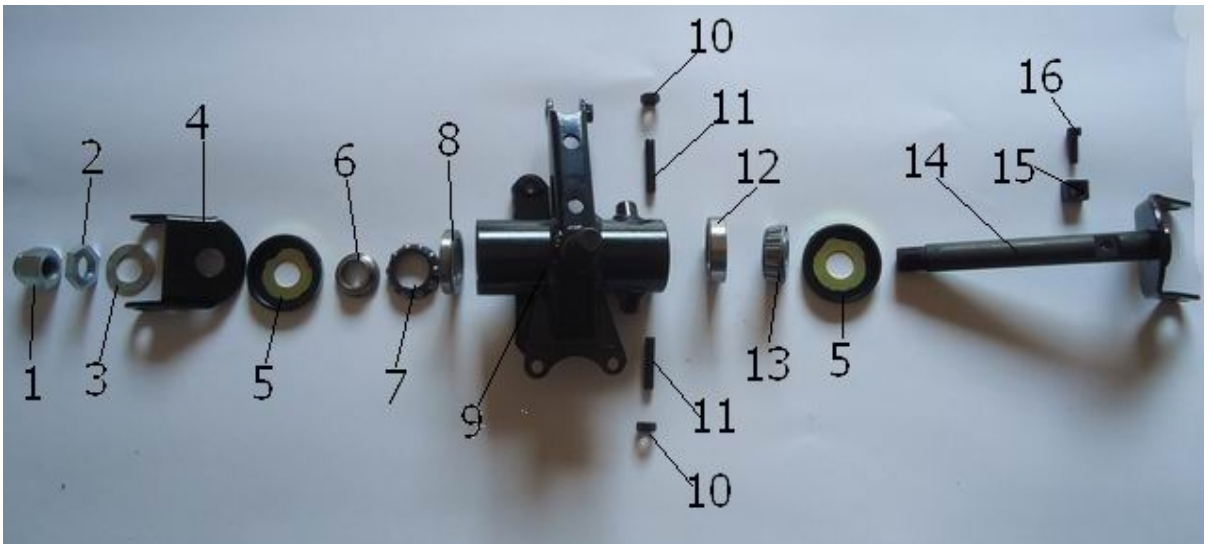

序	件　号	中 文 名 称	英 文 名 称	数量	单价		需求量
NO.	Code name	Chinese	Deseription	Q'ty	￥	$	Q.D
	02030080	前转向角总成（左）	Front Steering Angle Assy Left	1			
1	14020154	盖形螺母M18*1.0	Cap Nut M18*1.0	1			
2	14020151	六角螺母M18*1.0	Hex Nut M18*1.0	1			
3		垫圈φ37*φ21*2	Washer φ37*φ21*2	1			
4	14030359	转向座	Steering Seat	1			
5	12020010	铁内包橡胶防尘盖φ20	Rubber Cover φ20	2			
6	12030022	轴承9168304		1			
7			Bearing 9168304				
8							
9	02020455	前转向角左	Front Steering Angle Left	1			
10		六角螺母M8	Hex Nut M8	2			
11		开槽紧定螺钉M8*30	Slotted Set Screws M8*30	2			
12	12030003	轴承30204	Bearing 30204	1			
13							
14	02020457	转向螺杆组件	Steering Screw	1			
15	14020156	转向限位块	Steering Limited Block	1			
16		内六角螺栓M6×20	Inside Hexagon ScrewsM6?0	1			

前转角总成（右）Front Steering Angle Assy R.

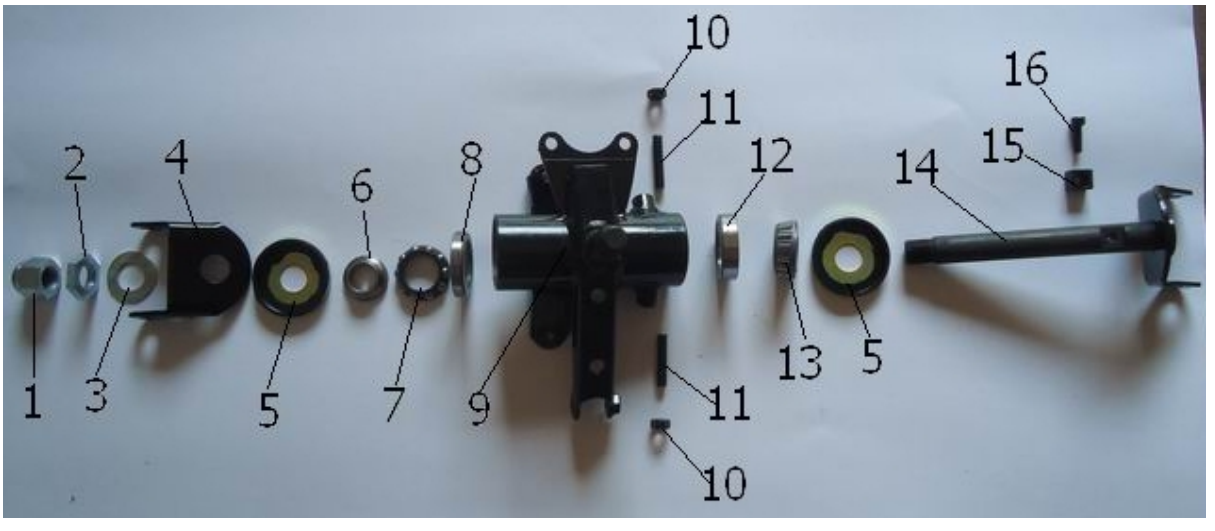

序	件　号	中 文 名 称	英 文 名 称	数量	单价		需求量
NO.	Code name	Chinese	Deseription	Q'ty	￥	$	Q.D
	02030081	前转向角总成（右）	Front Steeting Angle Assy right	1			
1	14020154	盖形螺母M18*1.0	Cap Nut M18*1.0	1			
2	14020151	六角螺母M18*1.0	Hex Nut M18*1.0	1			
3		垫圈φ37*φ21*2	Washer φ37*φ21*2	1			
4	14030359	转向座	Steering Seat	1			
5	12020010	铁内包橡胶防尘盖φ20	Rubber Cover φ20	2			
6	12030022	轴承9168304		1			
7			Bearing 9168304				
8							
9	02020456	前转向角右	Front Steering Angle right	1			
10		六角螺母M8	Hex Nut M8	2			
11		开槽紧定螺钉M8*30	Slotted Set Screws M8*30	2			
12	12030003	轴承30204	Bearing 30204	1			
13							
14	02020457	转向螺杆组件	Steering Screw	1			
15	14020156	转向限位块	Steering Limited Block	1			
16		内六角螺栓M6×20	Inside Hexagon ScrewsM6?0	1			

序	件　号	中 文 名 称	英 文 名 称	数量	单价		需求量
NO	Code name	Chinese	Deseription	Q'ty	￥	$	Q.D
1	02030082	转向拉杆组件（L：290）	Steering drag rod modole	2			
2	02010367	侧倾限位块	Sidelurch spacing block	1			
3	02030085	摇摆器前轴承座	Wiggler Taper Front Bearing	1			
4	02010370	方向柱连接套	Direction Column Bridge Piece	1			
5	02030083	转向摇臂	Pitman arm	1			
6	02030086	摇摆器后轴承座	Swinger rear bearing block	1			
7	02030084	双头关节球头	Double joint ball head	4			
8	02010341	下摇臂（左）	Lower rocker arm(left)	1			
9	02010342	下摇臂（右）	Lower rocker arm(right)	1			
10	02010337	前挡泥板支架（左）	Front fender comp.FR(left)	1			
11	02010338	前挡泥板支架（右）	Front fender comp.FR(right)	1			
12	02010339	上摇臂（左）	Upper rocker arm(left)	1			
13		转向拉杆轴承衬套	Bearing liner	16			
14	12020004	摇臂橡胶防尘盖∮10	∮10 Rubber Dust Cap	24			
15	02010351	二次补气阀固定片	Fixed pieces for air valve	1			
16	02010340	上摇臂（右）	Upper rocker arm(right)	1			

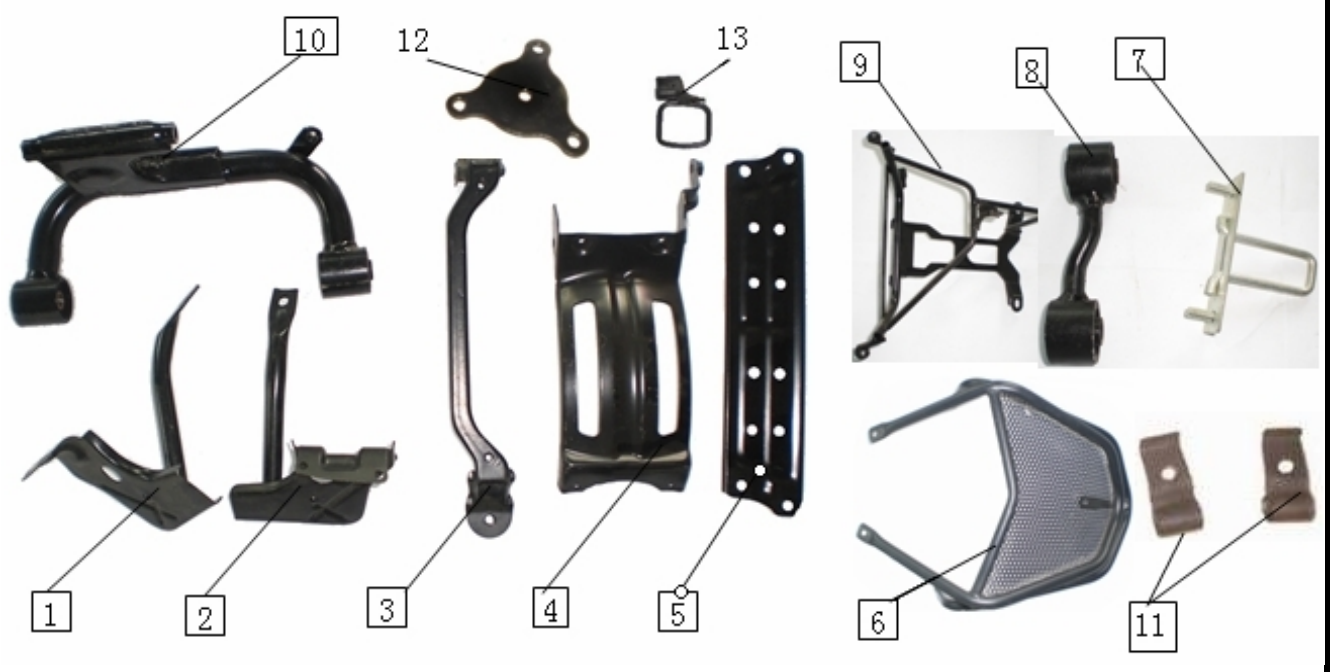

序	件　号	中 文 名 称	英 文 名 称	数量	单价		需求量
NO	Code name	Chinese	Deseription	Q'ty	￥	$	Q.D
1	02010353	脚踏板左支架	The Left Pedal Bracket	1			
2	02010354	脚踏板右支架	The Right Pedal Bracket	1			
3	02010356	油箱安装支架	Fuel tank mounting bracket	1			
4	02010357	前坐垫支架	Front cushion bracket	1			
5	02010361	杂物箱压板	Ablage clamp	1			
6	02010344	前护杠	Front Guard	1			
7	02010358	左右坐垫锁挂钩	Left and right cushion locking	2			
8	02010334	吊架摇臂（带橡胶）	Fitting rocker arm	1			
9	02010355	前围支架	Front wall stand	1			
10	02010333	发动机吊架	Engine pylon	1			
11	2010360	左右工具箱门钢片	Steel disc for tool box	2			
12	02010350	计速器压板	Platen for speedmeter	1			
13	02010362	工具箱挂扣	Toolbox link button	1			

序	件　号	中 文 名 称	英 文 名 称	数量	单价		需求量
NO	Code name	Chinese	Deseription	Q'ty	￥	$	Q.D
1	10080019	套锁	Key set	1			
2	02010359	油箱口盖摇臂	Fuel Tank Opercule Rocking	1			
3	01020011	闪光器	Flash	1			
4	01020022	高压包	High Pressure Pump	1			
5	10070001	喇叭	Horn	1			
6	01020019	整流器	Rectifier	1			
7	10060002	小汽油泵	Gasoline pump	1			
8	01020021	继电器	Relay	1			
9	01020016	点火器	Igniter	1			
10	10990019	电瓶	Battery	1			
11	09060013	后视镜(QY149-B)	Rear View Mirror (QY149-B)	1			
12	01020048	限速器	Overspeed governor	1			
13	01020006	蜂鸣闪光器	Singing flasher	1			

序	件　号	中 文 名 称	英 文 名 称	数量	单价		需求量
NO	Code name	Chinese	Deseription	Q'ty	￥	$	Q.D
1	03030234	行李箱后部上盖	Behind Suitcase Top Head	1			
2	03030236	行李箱后盖板	Behind Suitcase Lap	1			
3	03030241	电池盒盖	Battery Box Cap	1			
4	03010013	前轮档泥板	Front Fender	2			
5	03030244	脚踏板左小盖	Foot Board Left Cap	1			
6	03030245	脚踏板右小盖	Foot Board Right Cap	1			
7	03030252	中央护罩	Centural Guard	1			
8	03030251	油箱盖板	Covering Plate of Gasoline	1			
9	03030240	后挡泥板	Rear Fender	1			
10	03030242	油箱口内盖	Reservoirport of Internal	1			
11	03030237	仪表罩	Instrument Mask	1			
12	03030247	脚踏板	Pedal Plate	1			
13	03030235	行李箱	Luggage Box	1			
14	03010154	压条	Moulding	1			
15	03030258	挡风玻璃	Windshield Glass	1			
16	03030255	调节盖	Regulating cap （front)	1			
17	03030239	置物箱内板	Sets at the Box Inner Cap	1			
18	03030256	调节盖(后）	Regulating cap （rear)	1			
19	03030261	仪表前罩	Instrument Front Mask	1			

序	件　号	中 文 名 称	英 文 名 称	数量	单价		需求量
NO	Code name	Chinese	Deseription	Q'ty	￥	$	Q.D
1	10050022	仪表	Instrument	1			
2	09030018	尾灯	Rear light	1			
3	03030249	前置物箱左盖	Front matter covered boxes left	1			
4	03030250	前置物箱右盖	Front matter covered boxes	1			
5	030101458	左边条	l.mould	1			
6	03010159	右边条	R.mould	1			
7	09020046	前转向灯（左）	Front Turning Light (left)	1			
8	03010161	前围	Front End	1			
9	09020047	前转向灯（右）	Front Turning Light (right)	1			
10	03010160	后护条	Rear Foxing	1			
11	03010155	左装饰板	Left decorate plate	1			
12	03010156	右装饰板	Right decorate plate	1			
13	09010021	大灯	Front	1			
14	03010157	后护手	Rear Guard	1			
15	03030238	置物箱	Storage Space	1			
16	03030257	后轮档泥板	Fender of Rear wheel	1			
17	03030248	车架档泥板	Fedner comp.FR	1			
18	09050001	反光片（DOT）	Reflector	3			

序	件　号	中 文 名 称	英 文 名 称	数量	单价		需求量
NO	Code name	Chinese	Deseription	Q'ty	￥	$	Q.D
1	10010008	组合开关（左）	Assembled Switch （left)	1			
2	08020079	油门线	Throttle Cable	1			
3	02030089	方向把	Handlebar	1			
4	10010009	组合开关（右）	Assembled Switch (right)	1			
5	04010022	前碟刹总成	Disc Brake Assembly	1			
6	08020081	坐垫拉索	Zipper Cushion	1			
7	02010369	方向把压块	Handlebar Lock Block	1			
8	06010013	轮胎120/70-12	Tyre 120/70-13	2			
9	02040054	铝轮前（12*3.5）	Aluminum Rim（12*3.5）	2			
10	04020013	前碟刹盘（220mm)	Front Brake Disc	2			
11	06010014	轮胎130/60-13	Tyre 130/60-13	1			
12	02040055	铝轮后（13*3.5）	Aluminum Rim（13*3.5）	1			
13	04020012	后碟刹盘	Rear Brake Disc.	1			
14	08010025	电缆线	Cable	1			
15	10020025	左把套	Left Grapes	1			
16	10020026	油门把套	Right Grapes	1			
17	02030088	方向把下压块	Direction Column Bridge Piece	1			
18	02040053	前轮毂座	Front Wheel Hub Seat	2			
19	08020082	摇摆器限位锁拉线	String for Wiggler	1			
20		气门嘴	Valve spigot	3			
21	12990004	碟刹管线夹	Thread Clip	7			
22	08020080	里程线	Speedometer Cable	1			
23	12030019	轴承	Bearing	4			
23	12040005	油封52*28*7	Oil seal 52*28*7	2			

序	件　号	中 文 名 称	英 文 名 称	数量	单价		需求量
NO	Code name	Chinese	Deseription	Q'ty	￥	$	Q.D
1	06990030	左脚踏板橡皮	Left Footboard Rubber	1			
2	06990031	右脚踏板橡皮	Right Footboard Rubber	1			
3	05010019	前坐垫	Front Seat	1			
4	05010020	后坐垫	Rear Seat	1			
5							
6	02050005	左副搁脚橼（橡皮）	Left Vice-separates the Foot	1			
7	02050006	右副搁脚橼（橡皮）	Right Vice-separates the Foot	1			
8	06020019	双撑缓冲橡胶块	Double Brace Cushion Block	1			
9		橡胶平垫圈	Rubber Washer	11			
10	06020018	工字型胶圈	I-Shaped Rubber Ring	4			
11	12020009	铝轮防尘盖ABS镀铬	Dust Cover	2			
12	02010336	后轮挡泥板支架右	Bracket of Rear Fender(right)	1			
13	02010335	后轮挡泥板支架左	Bracket of Rear Fender(left)	1			
14	06020020	M5螺母橡胶	Nut Rubber M5	7			
15		通气管（∮13*∮18*700）	Ventilate Veneer	1			
16	02010363	载货架	Rearcarrier	1			

序	件　号	中 文 名 称	英 文 名 称	数量	单价		需求量
NO.	Code name	Chinese	Deseription	Q'ty	￥	$	Q.D
1	03030253	油箱盖板开关	Fuel tank lap switch	1			
2	03030243	前右置物箱盖开关	First Sets at the Box Lid Switch	1			
3	03030254	车把前小盖	Before the Steering Handle Cap	1			
4	03030259	车把前壳	Handlebar Front Housing	1			
5	03030260	车把后壳	Handlebar Rear Housing	1			
6	03030246	锁四方盖	Ornament cover of lock	1			
7	05020012	油箱	Fuel Tank	1			
8	10040021	燃油传感器	Sensor, Fuel Gauge	1			
9		碳管	Carbon Tube	1			
10		阻燃阀	Flame Reterdant Valve	1			
11	02010346	定位机构摇臂	Positioning rocker	1			
12	02010347	定位机构插销	Positioning pin	1			
13	02010345	定位机构固定支架	Fixed support for positioning	1			
14	07020035	定位机构弹簧	Positioning spring	1			
15	10010001	微动开关	Microswitch	1			

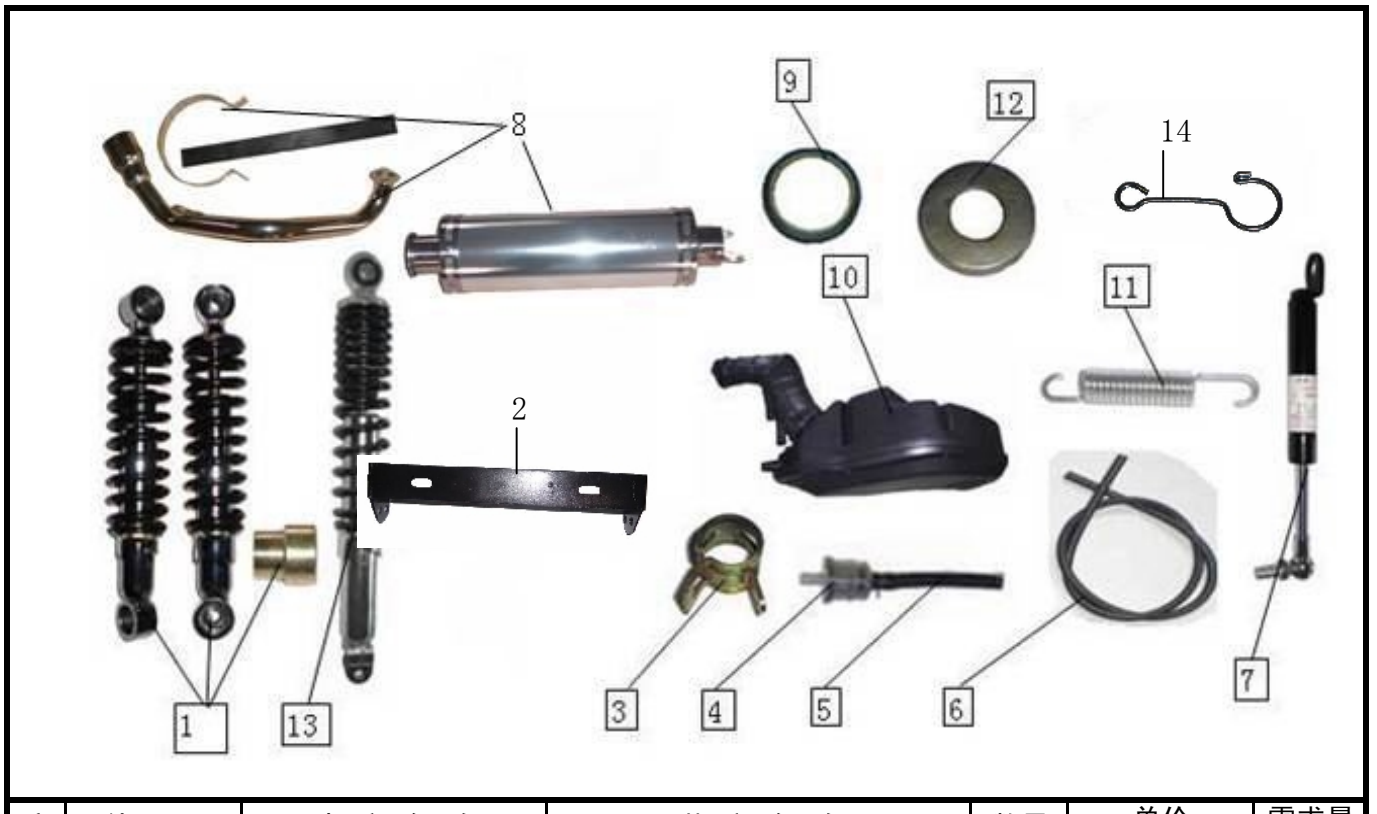

序	件　号	中 文 名 称	英 文 名 称	数量	单价		需求量
NO.	Code name	Chinese	Deseription	Q'ty	￥	$	Q.D
1	07010040	前减震	Front Shock Absorber	2			
2							
3	12010007	油管夹8.8	Pipe Clip 8.8	10			
4	06990001	二级过滤器	Second Filter	1			
5	06030002	汽油管4.5*8.5	Fuel Pipe 4.5*8.5	1M			
6	06030001	真空管4*7	Vacuum Tube 4*7	1.2M			
7	07990006	气压伸缩元件	Barometric Pressure Expansion Part	1			
8	01050018	消声器	Muffler	1			
9		石棉垫	Asbestos Packing	1			
10	01040013	空滤器	Air Cleaner	1			
11	07020036	双撑弹簧	Two-pole Spring	1			
12	12020010	铁内包橡胶防尘盖	Dust Cover of Rotor Angle	4			
13	07010041/42	后减震器（L：345mm）	Rear Shock Absorbear	2			
14	12990019	专用线夹	Cable clip	1			

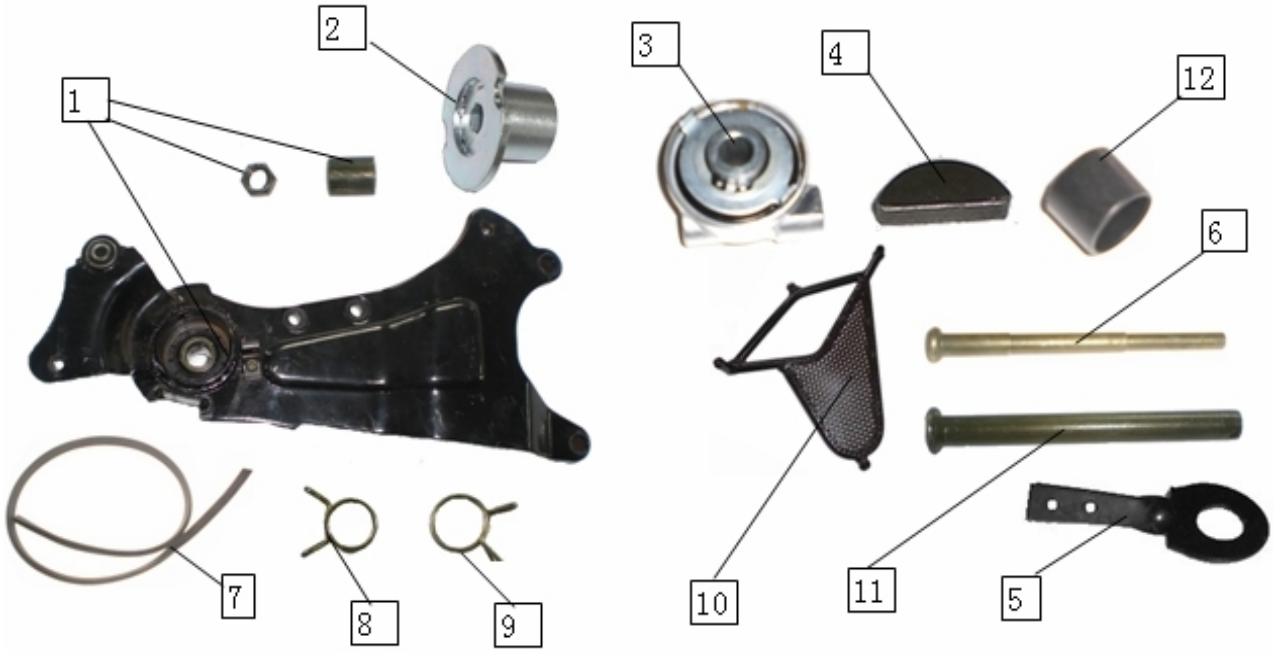

序	件　号	中 文 名 称	英 文 名 称	数量	单价		需求量
NO.	Code name	Chinese	Deseription	Q'ty	￥	$	Q.D
1	02010366	动力连接板	Power Junction Plate	1			
2	02010352	连接板固专用螺帽	Fixed nuts for connection plate	1			
3	10040023	计速器（22：10）	Speed record machine	1			
4	02010368	半圆键	Woodruff Key	1			
5	02010348	微动开关支架	Micro switch stents	1			
6		坐垫销轴（杂物箱）	Cushion Hinge Pin	1			
7	06020021	装饰橡皮条	Rubber Layering	1			
8	12010011	钢丝卡箍∮12	Steel Wire Clip ∮12	1			
9	12010012	钢丝卡箍∮17	Steel Wire Clip ∮17	1			
10	02010349	消声器支架	Muffler bracket	1			
11		双撑轴	Two-pole Axis	1			
12	06020014	撑杆橡塑套	Struts Rubber Case	2			

序	件　号	中 文 名 称	英 文 名 称	数量	单价		需求量
NO.	Code name	Chinese	Deseription	Q'ty	￥	$	Q.D
1	16010005	12-14开口扳手	12-14 Open Spanner	1			
2	16010004	8-10开口扳手	8-10 Open Spanner	1			
3	16010006	双头螺丝刀	Double Headed Screwdriver	1			
4	16010007	16对边火花塞套筒	Spark Plug Sleeve	1			
5	16010003	8mm内六角扳手	8mm Inner Hexagon Spanner	1			
6	16010002	6mm内六角扳手	6mm Inner Hexagon Spanner	1			
7	09050002	圆反光片(橙)	Reflector Orange	2			
8	17020066	尾箱	Tail case	1			
9	03040027	压紧座螺丝装饰盖	Press Seat Screw decorative	4			

序	件　号	中 文 名 称	英 文 名 称	数量	单价		需求量
NO.	Code name	Chinese	Deseription	Q'ty	￥	$	Q.D
1	04010023	后碟刹总成	Rear Disc Assy	1			
2		后制动器	Rear Brake	1			
3		制动手柄	Brake handle bar	1			
4		螺栓	Bolt	1			
5		螺母	Nut	1			
6		后刹车开关	Rear Brake Switch	1			
7		螺栓	Bolt	1			
8		后碟刹管	Rear Disc Brake Pipe	1			
9		后制动钳	Rear Brake Caliper	1			
10		通油螺栓	Oil Bolt	2			
11		活动固定套	Mavable fixed Sleeve	2			
12		后制动钳支架	Bracket of Rear Brake	1			
		后刹车片	Rear Brake Block	2			
		后刹车片固定螺栓	Rear Brake Block Bolt	2			
		后刹车保险片	Rear Brake Safty lever	1			
		法兰面螺栓	Flange Bolts	2			
		垫圈	Washer	2			